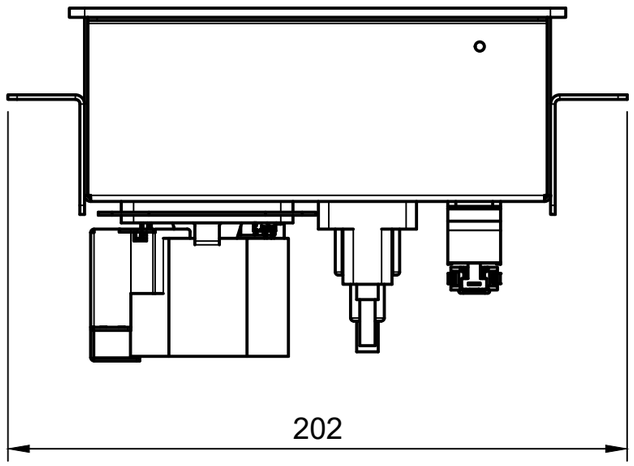

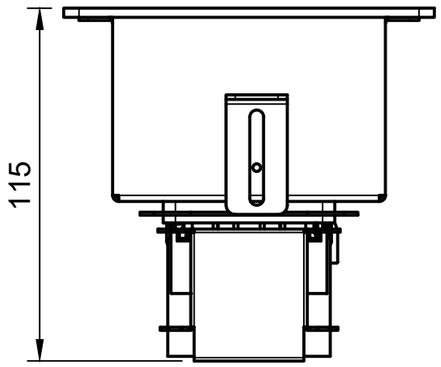

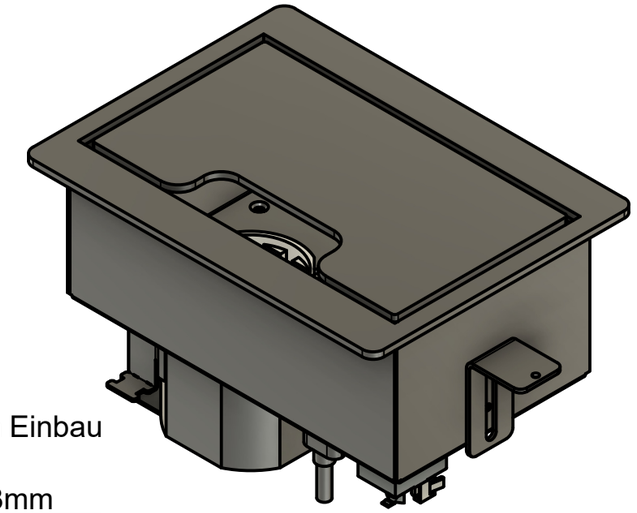

Taschentiefe für flächenbündigen Einbau
Oberfläche Alu eloxiert: 3,1mm
Oberfläche pulverbeschichtet: 3,3mm

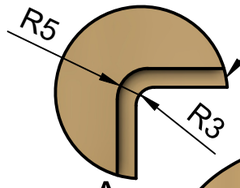

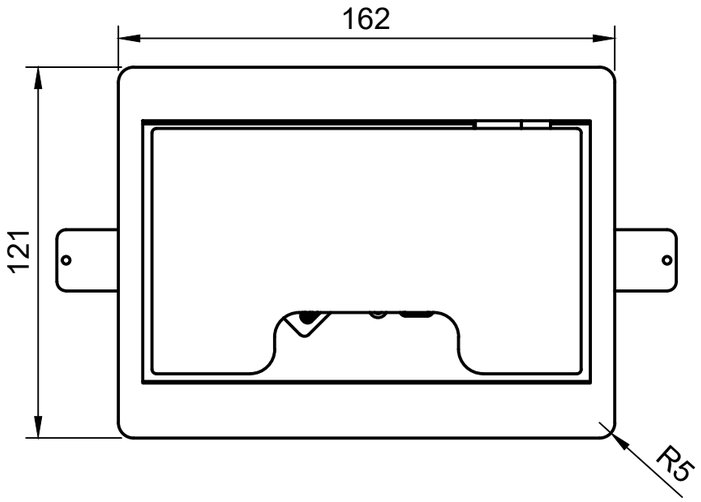

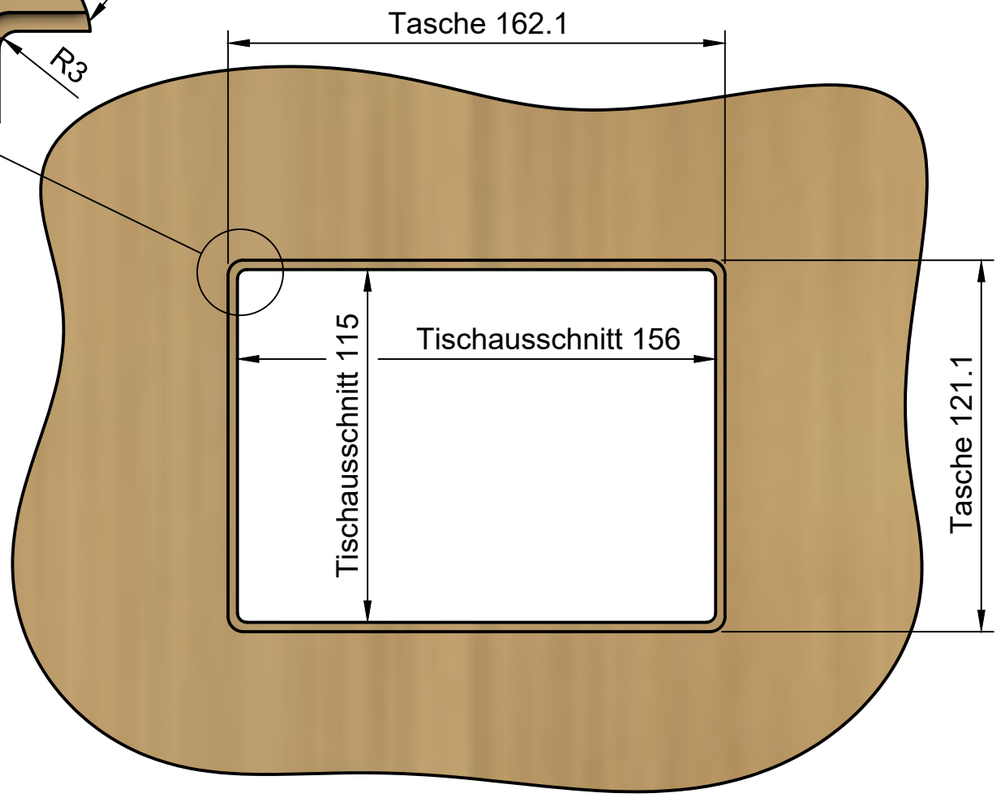

WENN NICHT ANDERS DEFINIERT: BEMASSUNGEN SIND IN MILLIMETER ALLGEMEINTOLERANZEN NACH: DIN EN ISO 2768-1: m-K	Gezeichnet AH	Geprüft	Freigegeben	**HeideKabel** Am Greiling 25 61200 Wölfersheim
	Werkstoff Oberflächengüte			Link zum 3D-Modell https://a360.co/4jjTks3
	Bezeichnung T162 flächenbündiger Einbau			Zeichnungsnummer
				Rev. 1 · Datum 26.07.2023 · MASSSTAB 1/ A3 · BLATT 1/1